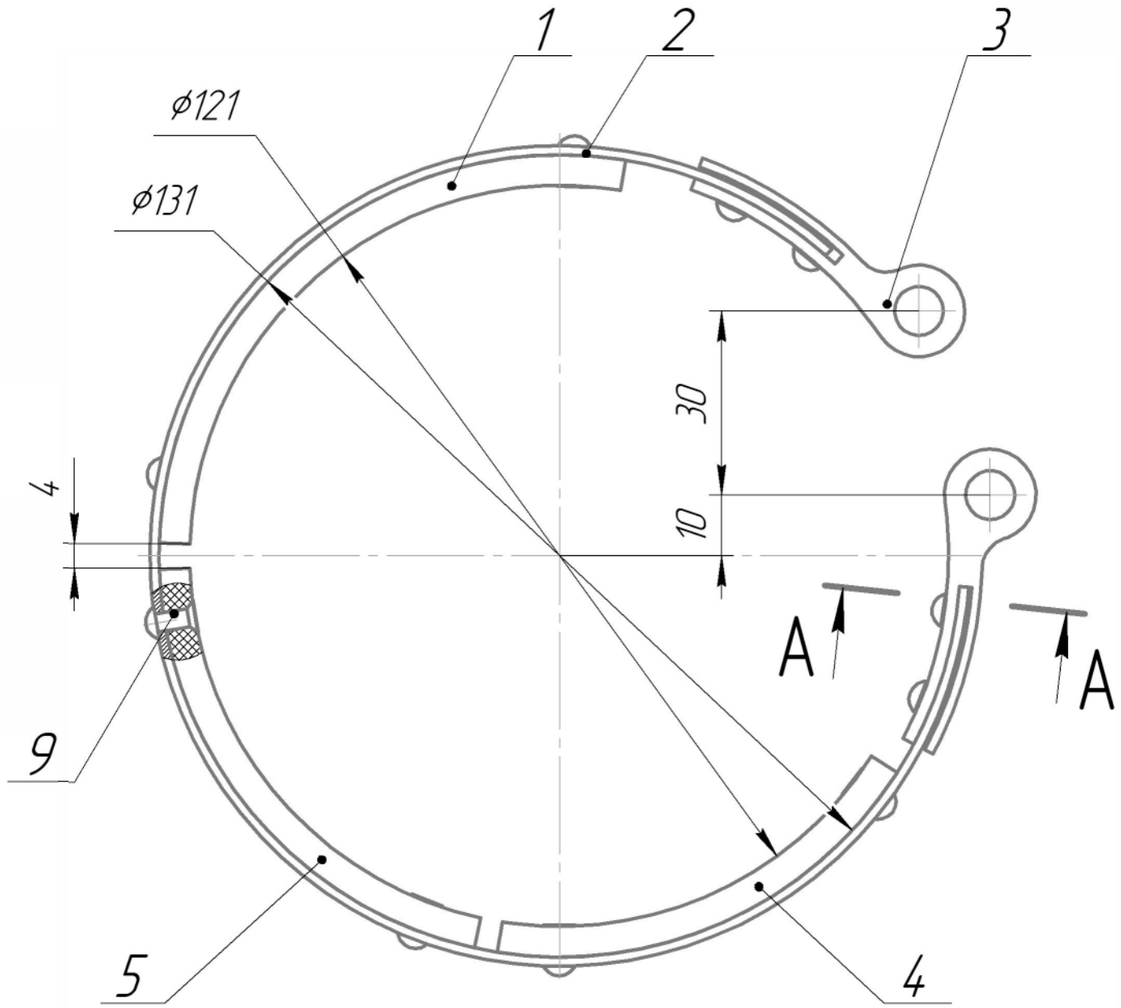

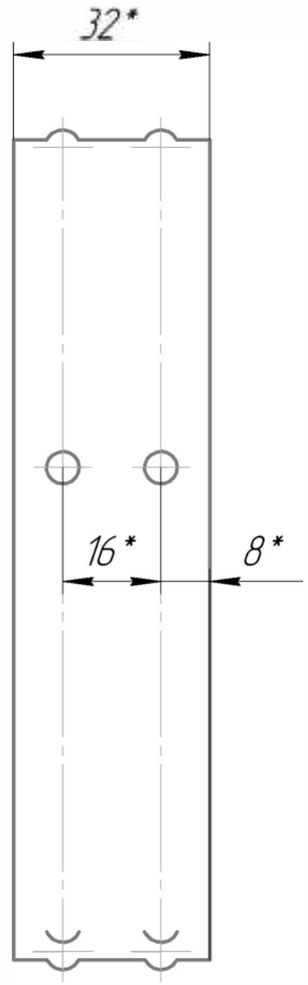

A–A

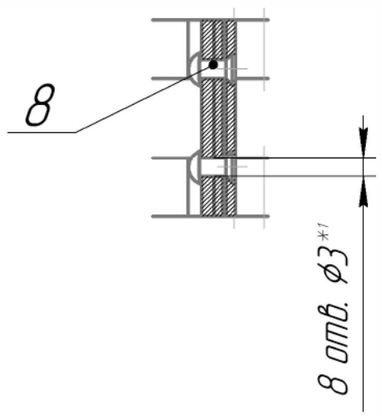

1 *Размеры для справок.
2 Неуказанные предельные отклонения по ОСТ 1.76253-78.
3 Дет. поз. 2 и 3 калить в сборе HRC 38...42
4 *1 Размер выполнить при сборке.

			К1366.10.300 СБ	
			Тормозное кольцо Сборочный чертеж	Лит. / Масса 0,3 / Масштаб 1:1 Лист / Листов 1

Перв. примен.
Справ. №
Подп. и дата
Инв. № дубл.
Взам. инв. №
Подп. и дата
Инв. № подл.

Копировал
Формат А3